Exploded view of Scrapper (truck) / Explosionsansicht von Scrapper (Truck) / Vue éclatée du Scrapper (Truck)

Center Differential / Mittel Differential / Différentiel central

Complete differential
Komplettes Differential
Différentiel complet:
HRC15-P304

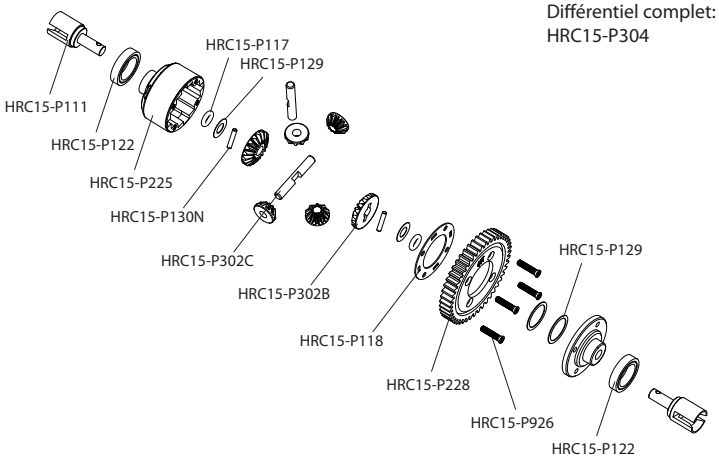

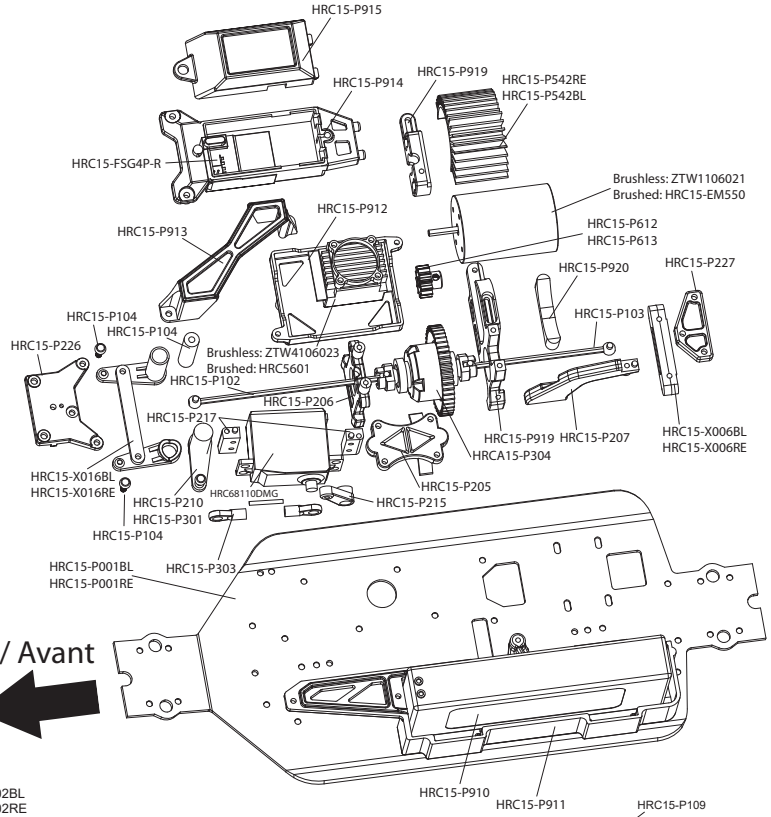

F/R Differential / V/H Mittel Differential / Différentiel A/A

Complete differential
Komplettes Differential
Différentiel complet:
HRC15-P302

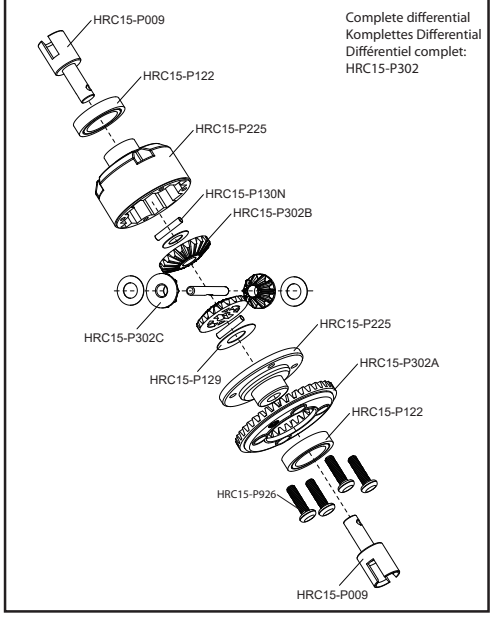

Front / Vorne / Avant

Front / Vorne / Avant

Body / Karosserie / Carrosserie:
HRC15-BSC-B = Blue / Black
HRC15-BSC-R = Red / Black
HRC15-BSC-C = Clear

Anfängermodus aktivieren und deaktivieren (50% Geschwindigkeit): Nach links lenken und CH4 drücken, einschalten.
Mode débutant activer et désactiver (vitesse de 50%) : Diriger à gauche et appuyer sur CH4, mettre en marche.
Beginner mode activate and deactivate (50% speed): Steer left and press CH4, switch on.

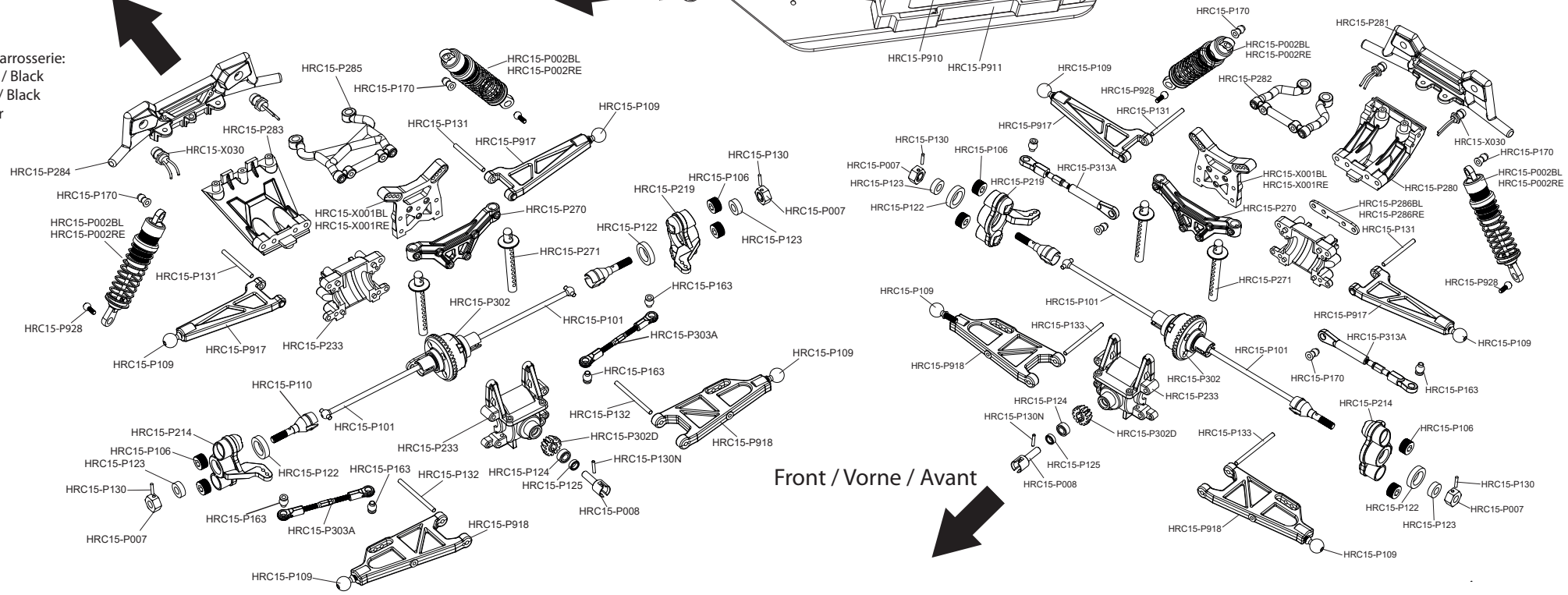

Front / Vorne / Avant